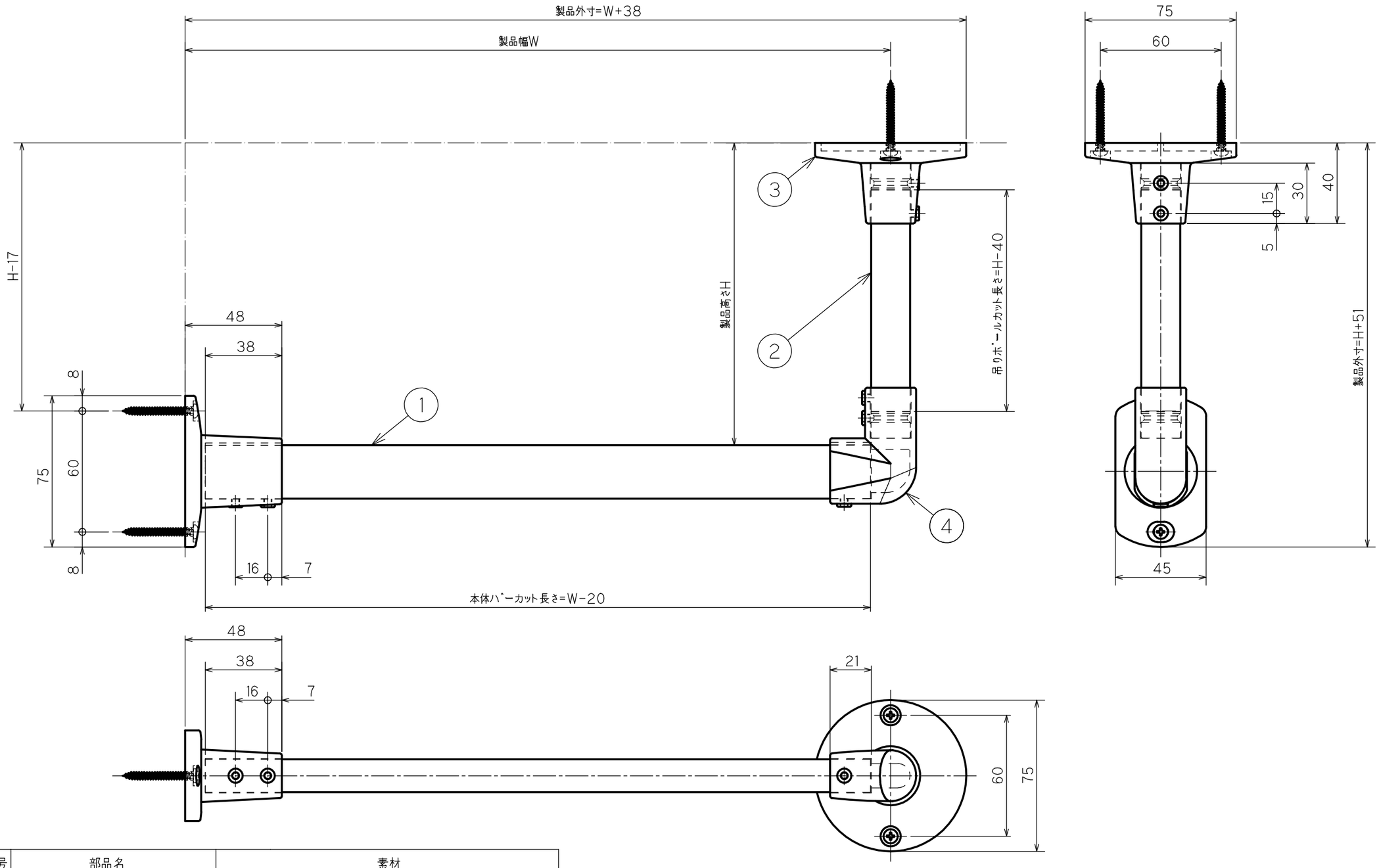

番号	部品名		素材
1	本体バー	本体	アルミニウム押出形材、樹脂被膜フィルム
		樹脂カバー	樹脂押出品
2	天井吊りポール	吊りポール	アルミニウム押出形材、樹脂被膜フィルム
		アダプタ	亜鉛ダイカスト
3	天井ブラケット		亜鉛ダイカスト
4	天井Lジョイント		亜鉛ダイカスト

TOSO

M0406-COUEB-00 01 (FREE) 2021/06/16 掲載用 ハンギングバー 天井Lタイプ 納まり図